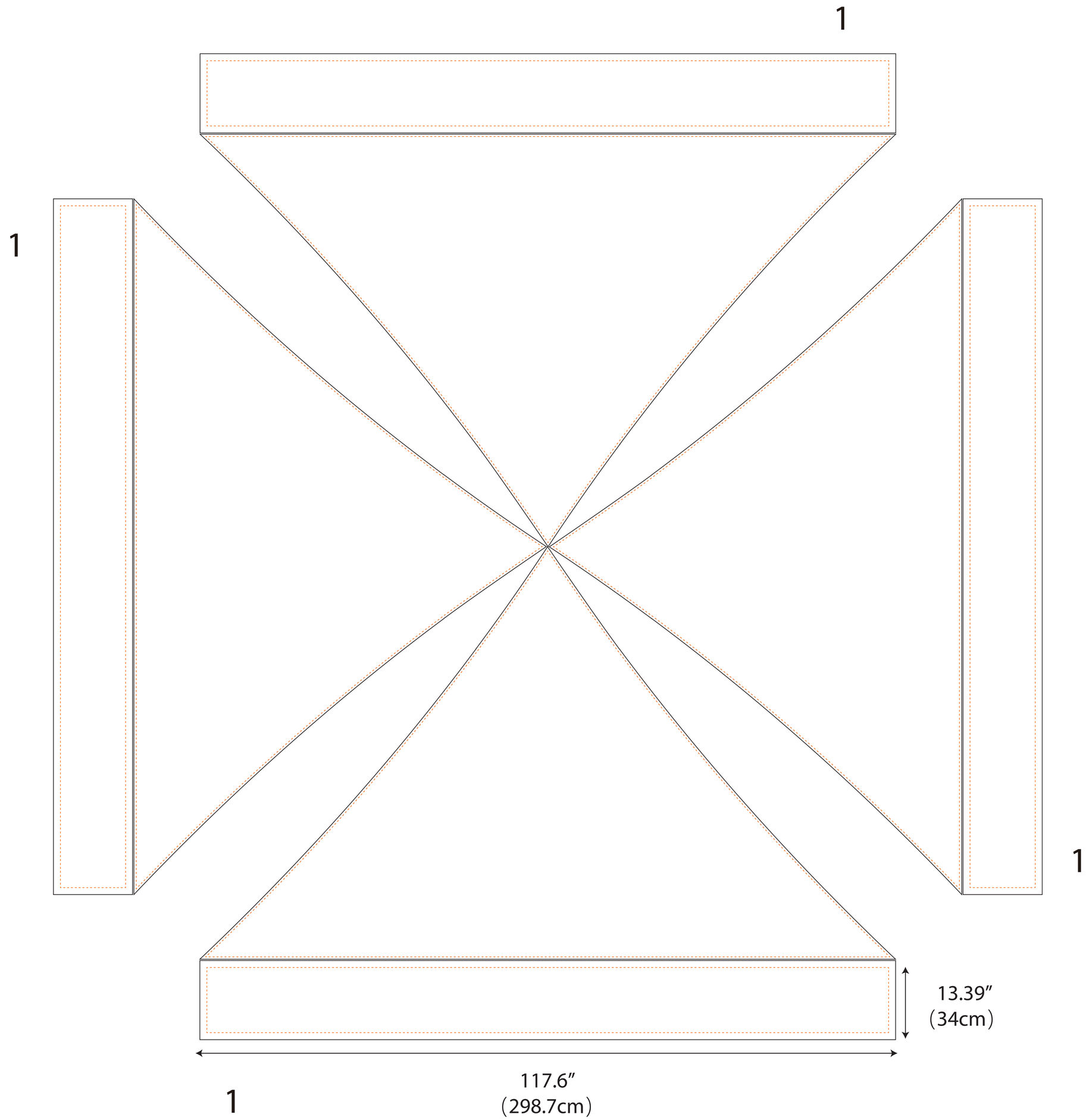10’x10’